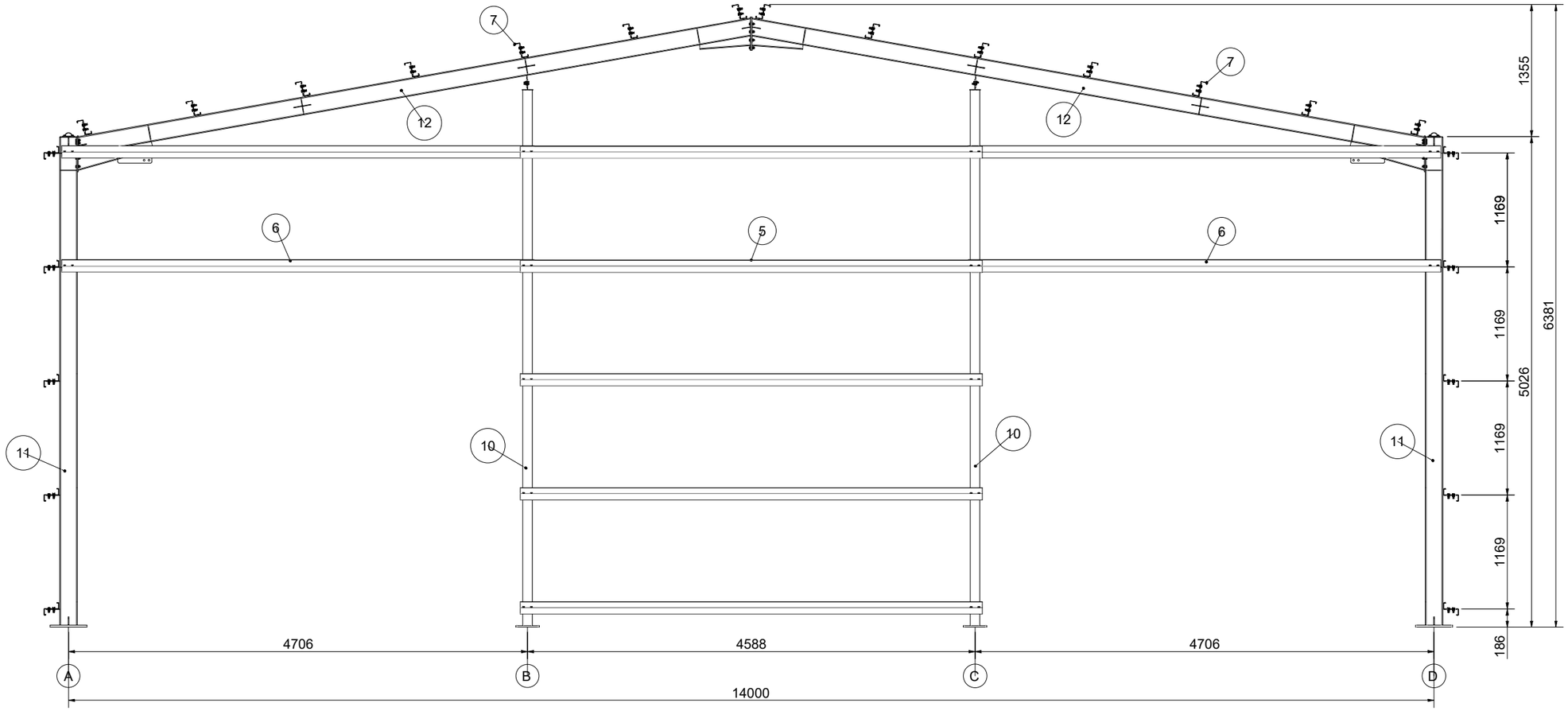

Nr	Nazwa	szt.	Nr rysunku / Norma	Materiał	Waga [kg]
12	Rygiel dachowy hala dwuspadowa 14	12	H14-04		162,85
11	Słup 5m hala dwuspadowa 14	12	H14-5m-03		118,3
10	Słup szczytowy hala 5m dwuspadowa 14	4	H14-5m-10		75,48
9	Ściąg hala dwuspadowa 14	8	H14-05		33,96
8	Tężnik hala dwuspadowa 14	8	H14-06		23,94
7	Profil Z150x66x60x1,5	120	H14-12	S355J2	21,1
6	Profil Z150x66x60x1,5 - bramy	8	H14-13	S355J2	6,82
5	Profil Z150x66x60x1,5 - szczyty	10	H14-14	S355J2	41,65
4	Stężenie ścienne hala 5m dwuspadowa 14	16	H14-5m-08		4,48
3	Stężenie dachowe hala dwuspadowa 14	36	H14-07		4,43
2	Blacha mocowanie płatwi szczyt	20	H14-11	S235J2	1,25
1	Blacha podciąg ściąg	8	H14-15	S235J2	0,86

Uwaga:
1.Stal S355J2
2.Spawanie metodą MIG/MAG, śruby klasy 5.8
3.Spoiny nieopisne 4mm
4.Klasa korozyjności środowiska C3 wg PN-EN ISO 12944-2
5.Wymiary w [mm]

RYSUNEK ZAMIENNY
ŚCIANA WSCHODNIA

Adaptacja projektu (hali) branży konstukcyjno-budowlanej jest konieczna do uzyskania pozwolenia na budowę. Projekt należy dostosować do wymagań Miejscowego Planu Zagospodarowania Przestrzennego lub decyzji o warunkach zabudowy, oraz warunków dla konkretnej lokalizacji działki.

PROJEKTOWAŁ:	mgr inż. ANDRZEJ DĄBEK uprawnienia w specjalności konstrukcyjno-budowlanej do projektowania bez ograniczeń nr LBS/0044/PWOK/10	PODPIS:	AUTOR ADAPTACJI :
OPRACOWAŁ:	inż. PATRYK BŁASZCZYŃSKI asystent projektanta branży konstrukcyjno-budowlanej		INWESTYCJA: BUDOWA MAGAZYNU OCHRONY LUDNOŚCI I OBRONY CYWILNEJ
NAZWA RYS.:	Rama szczytowa hala KD/14/25/5/R5		
BRANŻA:	KONSTRUKCJA	FAZA: PROJEKT TECHNICZNY	LOKALIZACJA: OBR. TUREK C GM. MIASTO TUREK DZ. NR 276/4
DATA: 03-2023	SKALA: 1:50	NR RYSUNKU: H14/25/5/R 5-001/2	
NINIEJSZE DZIEŁO STANOWI DZIEŁO AUTORSKIE I PODLEGA OCHRONIE ZGODNIE Z USTAWĄ 83 Z DNIA 4.02.1994 O PRAWIE AUTORSKIM I PRAWACH POKREWNYCH			INWESTOR: POWIAT TURECKI